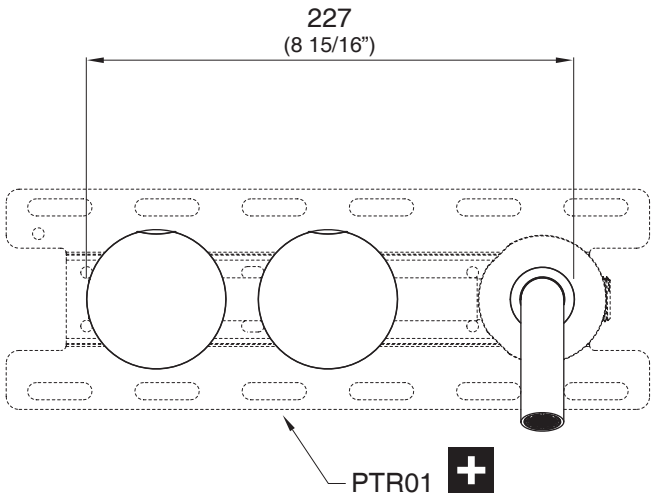

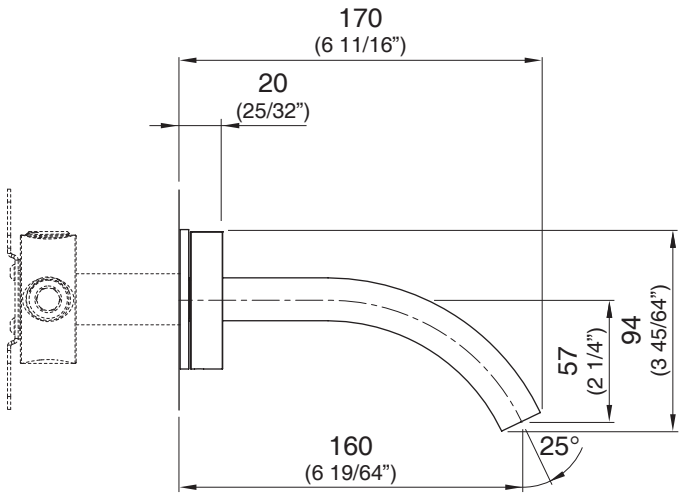

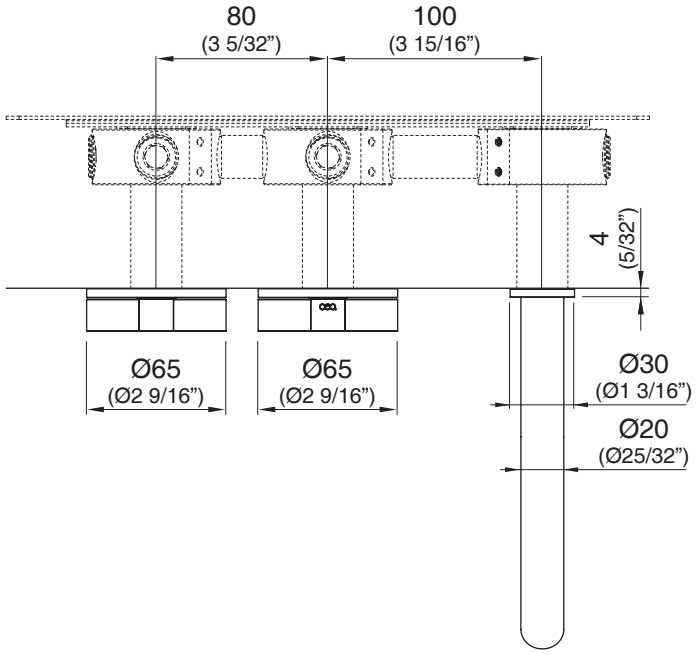

GIO11 _ REV14

PTR SYSTEM

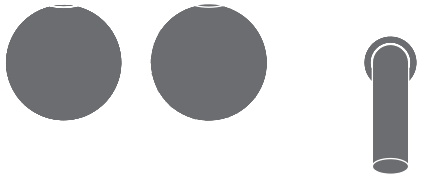

GIO11/GIOTTO

AISI 316L STAINLESS STEEL

Miscelatore bicomando a parete con bocca di erogazione

Wall mounted dual handle mixer with spout

DESIGN
NATALINO MALASORTI

Portata aeratore 5 l/min / 1.3 gpm, risparmio idrico
Flow rate aerator 5 l/min / 1.3 gpm, water saving

Possibilità di installazione a 180°
Installation possibility at 180°

Prodotto che necessita di parte incasso
Product that needs built-in part

FIX Staffa ausiliaria per cartongesso / fibrogesso
Auxiliary bracket for plasterboard / fiber-board structures

MANUTENZIONE / MAINTENANCE

NON UTILIZZARE / DO NOT USE

- HCl — acido cloridrico e muriatico / *hydrochloric and muriatic acid*
- HF — acido fluoridrico / *hydrofluoric acid*
- NaClO — ipoclorito di sodio / *chlorine bleach*

UTILIZZARE / TO USE

- pH 7 — detergente a pH neutro / *neutral pH detergent*

Questi disegni sono proprietà di CEADESIGN SRL s.u. pertanto non potranno essere utilizzati e/o comunicati a terzi, anche in forma parziale, senza preventiva autorizzazione. CEADESIGN SRL s.u. si riserva il diritto di apportare modifiche ai disegni al fine di migliorare il prodotto.

CEADESIGN SRL s.u. has the property rights on these drawings, therefore they cannot be used and/or transferred to third party, even in partial form, without any prior authorization. Furthermore CEADESIGN SRL s.u. reserves the right to apply any change to these drawings in order to upgrade the product.

ceadesign.it

GIO11 _ REV14

PTR SYSTEM

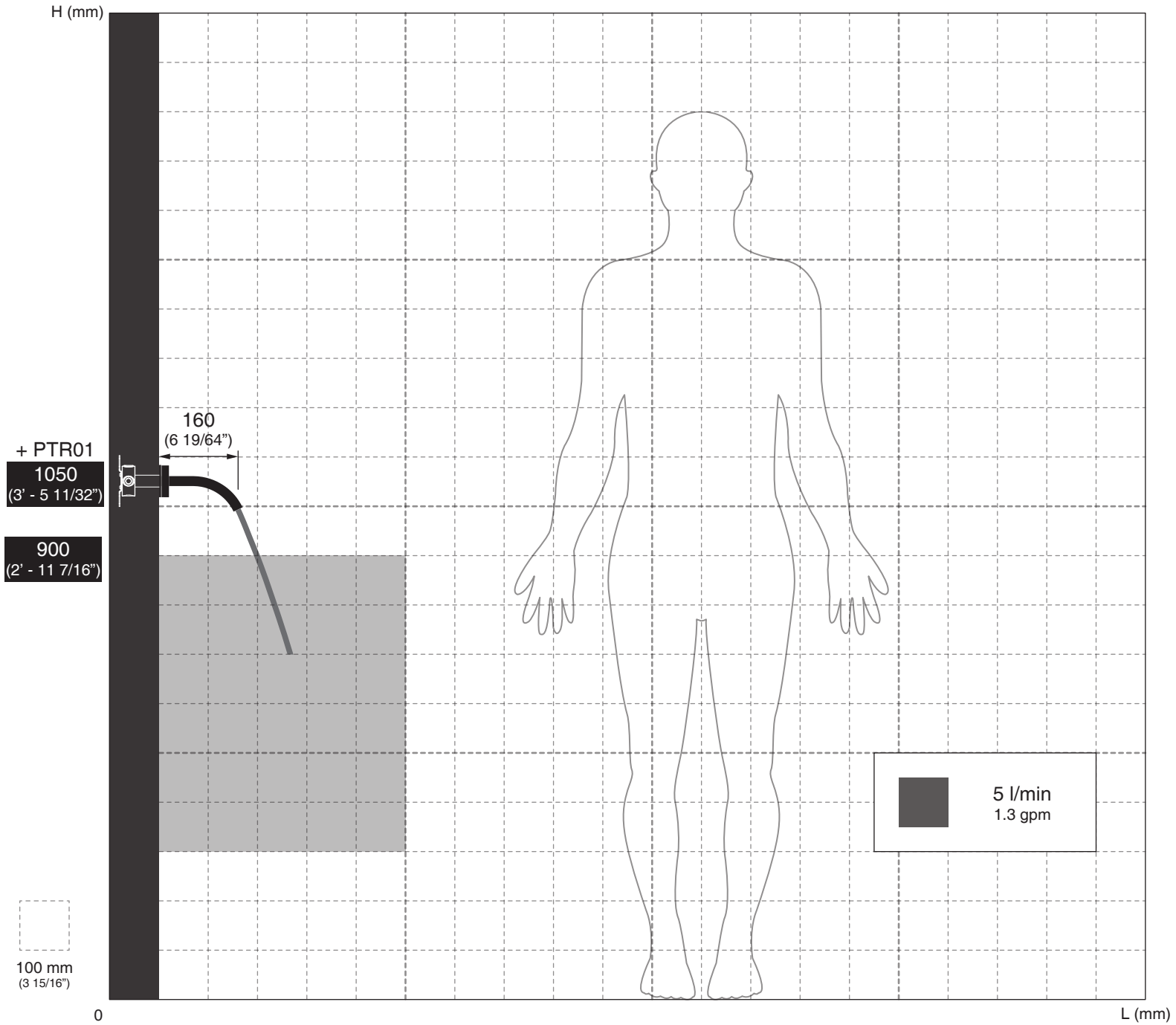

AVVERTENZE DI INSTALLAZIONE

L'altezza ottimale di installazione del prodotto si determina in base all'altezza dell'utente e del lavabo.
La rappresentazione ha valore puramente indicativo.

INSTALLATION WARNINGS

Each individual product has to be installed and adjusted to suit the user's and the washbasin height.
The representation is purely indicative.

INSTALLATIONS WARNUNG

Die optimale Anbringungshöhe der einzelnen Produkte ist abhängig von der Körpergröße der Benutzer und die Waschtisch.
Die Zeichnung ist rein indikativ.

ADVERTENCIAS DE INSTALACIÓN

La altura de colocación ideal de cada producto se determina conforme a la altura de la persona y del lavabo.
La representación es indicativa.

AVERTISSEMENTS D'INSTALLATION

La hauteur optimale de l'emplacement du produit est à déterminer selon la taille de la personne et la hauteur du lavabo.
La représentation est purement indicative.

AERATORE IN DOTAZIONE / AERATOR INCLUDED

Aeratore montato / *Mounted aerator*
5 l/min / *1.3 gpm*

AERATORI SU RICHIESTA / AERATORS ON DEMAND

Conforme agli standard LEED / *Compliant with LEED standards*
1,9 l/min / *0.5 gpm*

Conforme agli standard LEED / *Compliant with LEED standards*
3,8 l/min / *1 gpm*

ceadesign.it

GIO11 _ REV14

PTR SYSTEM

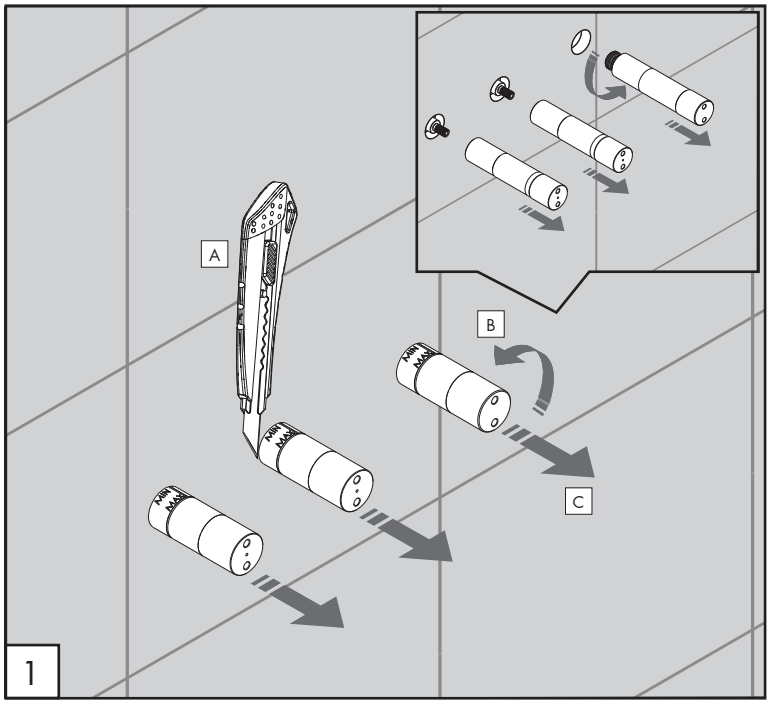

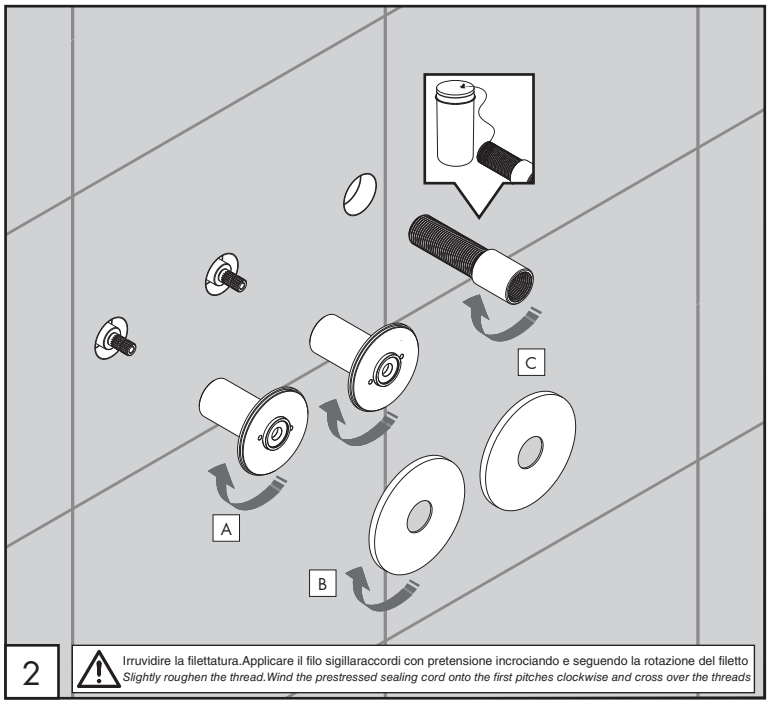

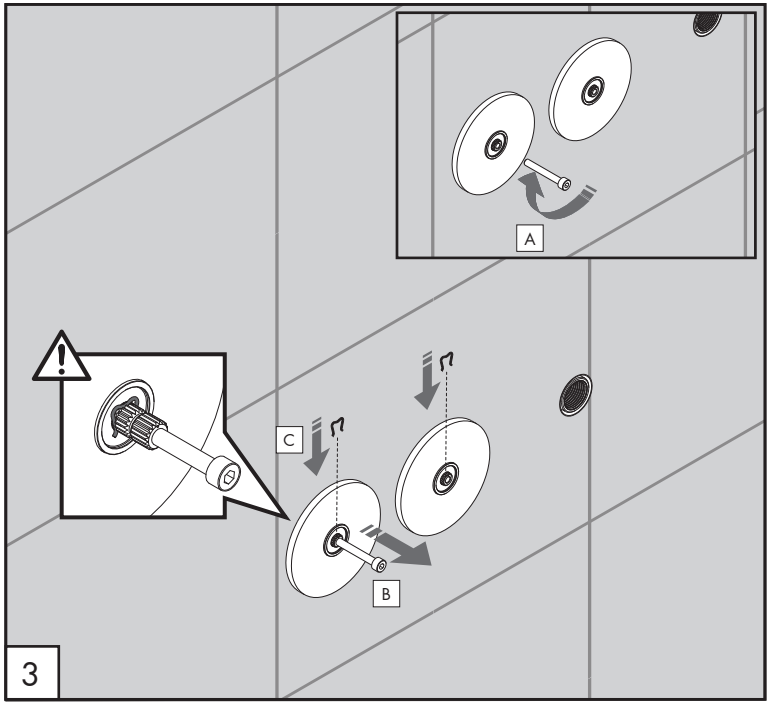

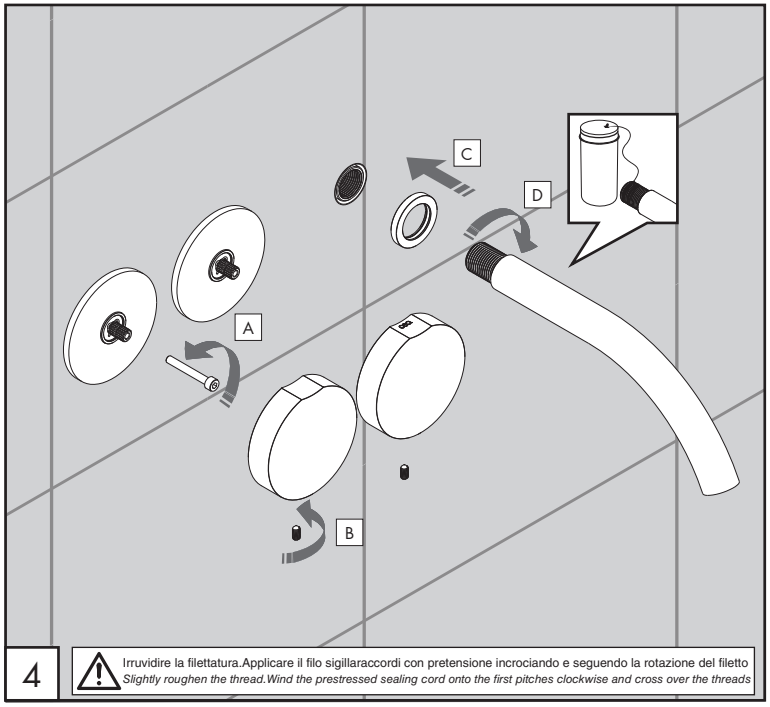

AVVERTENZE TECNICHE

Risciacquare bene le tubazioni prima del montaggio ed evitare sbalzi di pressione fra i raccordi d'acqua fredda e d'acqua calda. In caso di pressioni statiche superiori a 5 bar si raccomanda l'installazione di un riduttore di pressione per evitare danni alla cartuccia.

TECHNICAL WARNINGS

The pipes have to be rinsed thoroughly before installation. Avoid pressure differences between hot and cold water supply. Use of a pressure reducer when static pressure is higher than 5 bar to avoid dammage of the cartridge.

TECHNISCHE WARNUNG

Spülen Sie die Leitungen vor dem Einbau und verhindern Sie Wasserdruckwechsel zwischen kalt und warm Wasserverbindungen. Wenn Wasserddruck größer als 5 bar ist, bitte reduzieren Sie den Systemdruck, um Beschädigung der Kartusche zu verhindern.

ADVERTENCIAS TÉCNICAS

Los tubos tienen que ser enjuagados a fondo antes de la instalación. Evitar grandes diferencias de presión entre las conexiones de agua caliente y fría. En caso de presión estática mayor de 5 bar, se recomienda el uso de un adaptador de presión para evitar daños en el cartucho.

AVERTISSEMENTS TECHNIQUES

Rincer les tuyaux avant l'installation. Eviter des grandes différences de pression entre l'eau froide et chaude.
En cas de pressions statique de plus de 5 bar, nous vous recommandons d'installer un réducteur de pression pour éviter des dommages à la cartouche.

TEMPERATURA DI ESERCIZIO / WORKING TEMPERATURE

max. 65 °C
max. 149 °F

cea

ceadesign.it

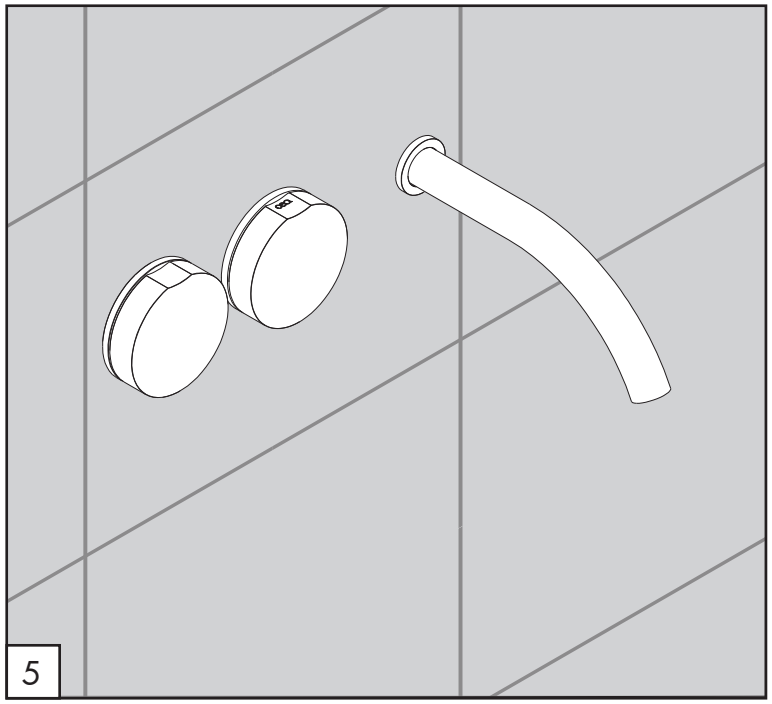

PULIZIA / CLEANING / REINIGUNG / LIMPIEZA / NETTOYAGE

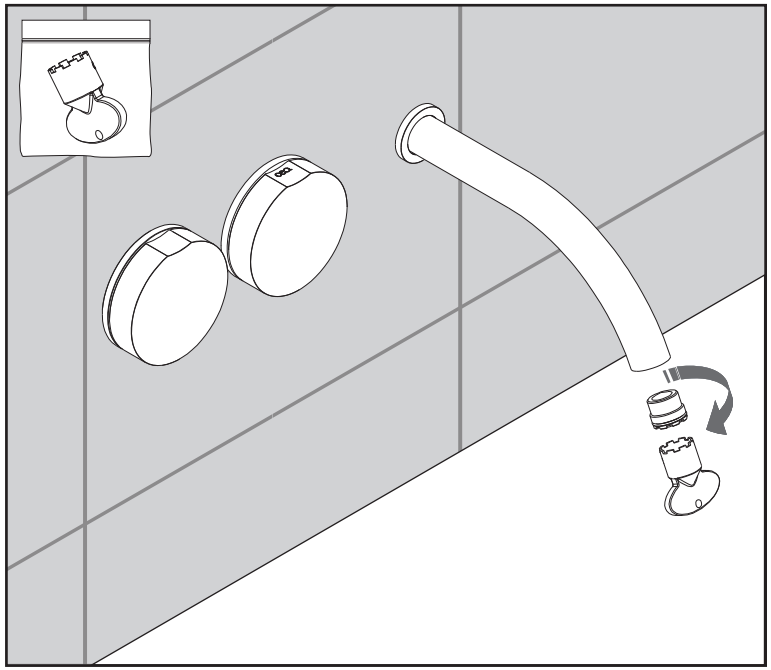

GIO11 _ REV14

PTR SYSTEM

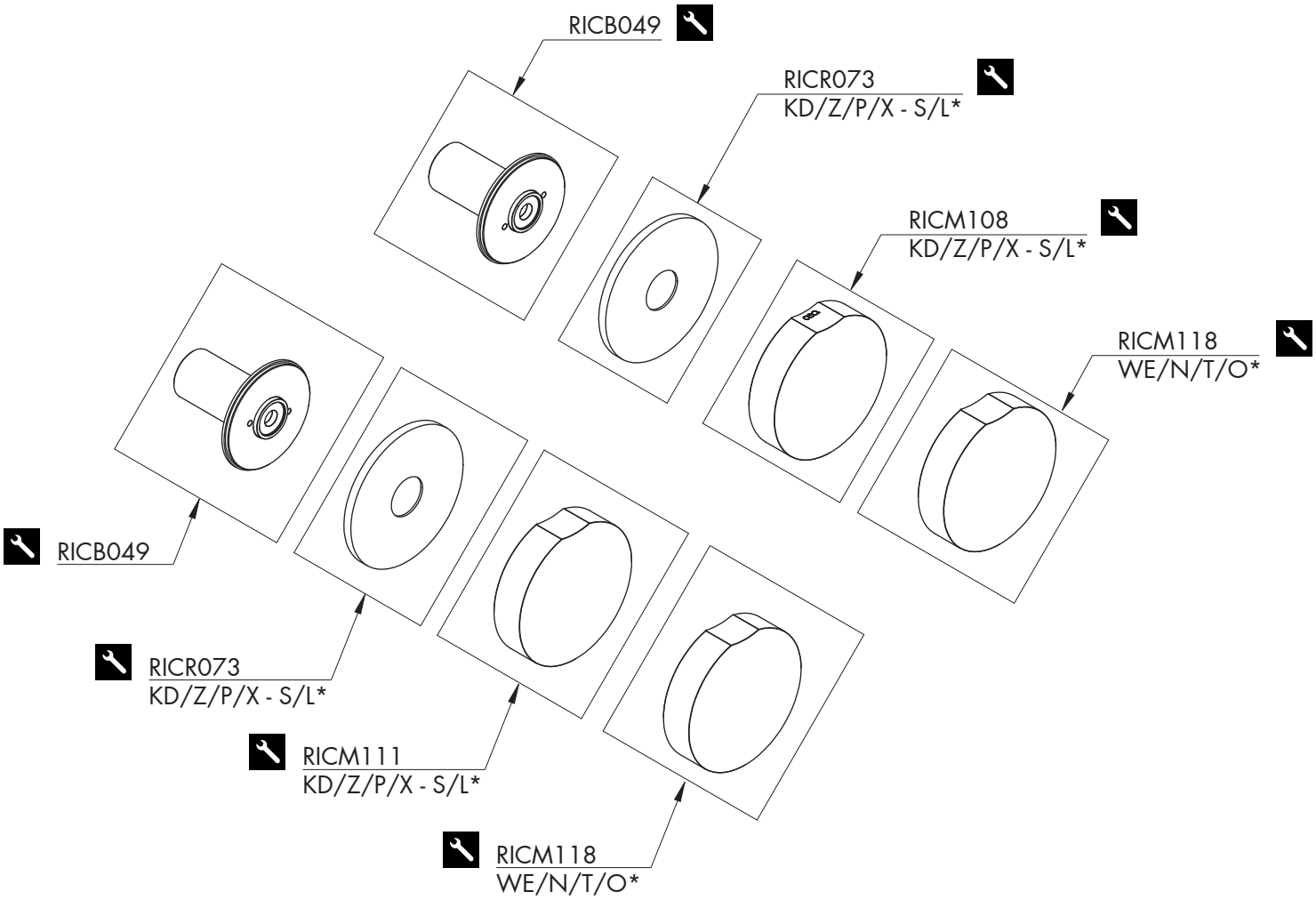

RICAMBI / SPARE PARTS

RICB049	Carter / *Carter*
RICM108	Maniglia / *Handle*
RICM111	Maniglia / *Handle*
RICM118	Maniglia / *Handle*
RICR073	Rosetta / *Rosette*

Conservare gli strumenti inclusi nel prodotto e utilizzati per l'installazione perchè riutilizzabili per i ricambi.

Please, keep the tools included in the item pack and employed for its installation, to re-used them for the spare parts.

Die im Produkt enthaltenen Werkzeuge aufbewahren, da sie für die Ersatzteile wiederverwendet werden können.

Guardar las herramientas incluidas en el producto y usadas durante la instalación, las mismas se pueden reutilizar para los recambios.

Conservez les outils fournis avec le produit et utilisés pour l'installation, car ils peuvent être réutilisés comme pièces de rechange.

LEGENDA / LEGEND

ICONE / ICONS

Utensile incluso nel ricambio
Tool included in spare part

FINITURE / FINISHES

*S	finitura satinata / *satin finish*
L	finitura lucidata / *polished finish*

FINITURE SPECIALI / SPECIAL FINISHES

KD	black diamond
Z	bronzo / *bronze*
P	rame / *copper*
X	light gold

ESSENZE LEGNO / WOOD ESSENCES

*WE	wengé / *wenge*
N	noce canaletto / *canaletto walnut*
T	teak birmano / *burma teak*
O	rovere / *oak*

ceadesign.it

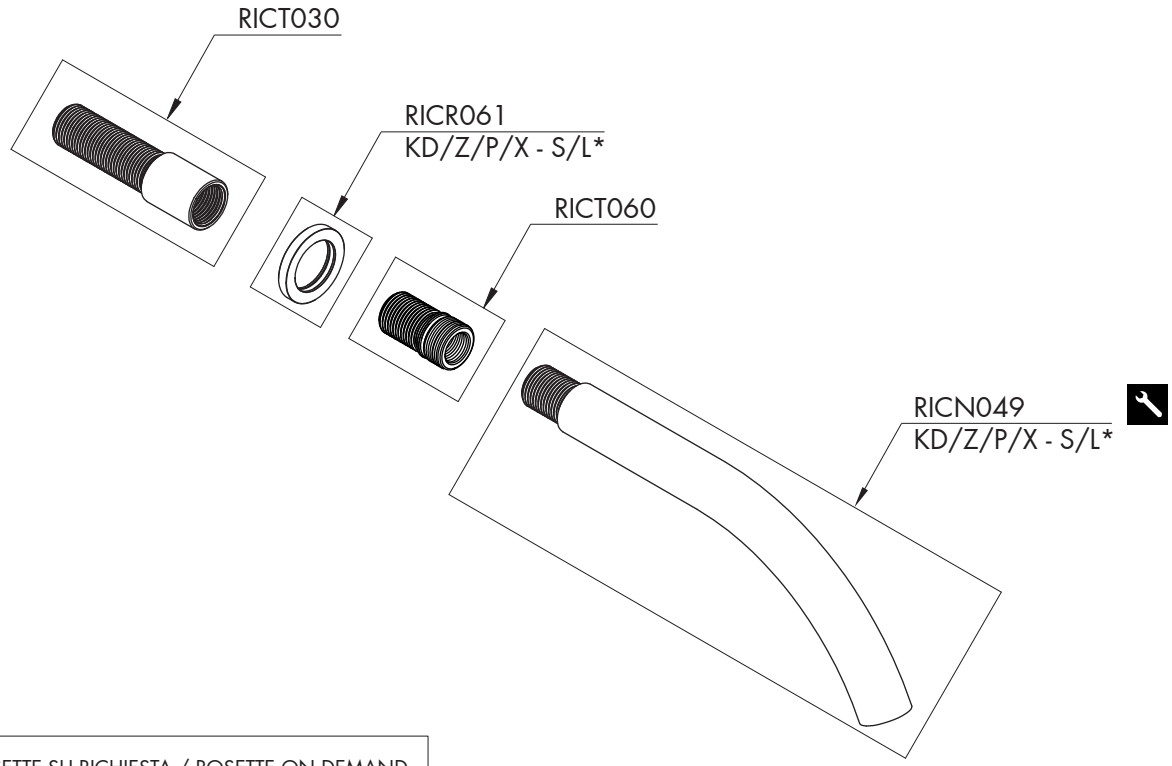

ROSETTE SU RICHIESTA / ROSETTE ON DEMAND

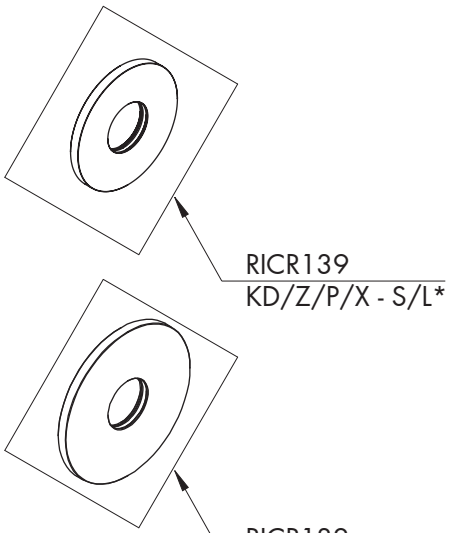

AERATORE IN DOTAZIONE / AERATOR INCLUDED



AERATORI SU RICHIESTA / AERATORS ON DEMAND



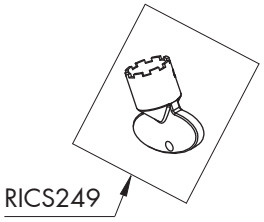

GIO11 _ REV14

PTR SYSTEM

RICAMBI / SPARE PARTS

RICA001	**Aeratore / *Aerator***	**5 l/min / *1.3 gpm***
RICN049	Bocca di erogazione / *Spout*	
RICR061	Rosetta / *Rosette*	
RICS249	Chiave aeratore / *Key for aerator*	
RICT030	Raccordo / *Fitting*	
RICT060	Raccordo / *Fitting*	

AERATORI SU RICHIESTA / AERATORS ON DEMAND

RICA055	Aeratore / *Aerator*	1,9 l/min / *0.5 gpm*
RICA056	Aeratore / *Aerator*	3,8 l/min / *1 gpm*

ROSETTE SU RICHIESTA / ROSETTE ON DEMAND

RICR132	Rosetta Ø esterno 65 mm *Rosette external Ø 65 mm*
RICR139	Rosetta Ø esterno 52 mm *Rosette external Ø 52 mm*

LEGENDA / LEGEND

ICONE / ICONS

Aeratore a risparmio idrico, utilizzabile per lavabo
Water saving aerator, suitable for washbasin

Utensile incluso nel ricambio
Tool included in spare part

FINITURE / FINISHES

*S	finitura satinata / *satin finish*
L	finitura lucidata / *polished finish*

FINITURE SPECIALI / SPECIAL FINISHES

KD	black diamond
Z	bronzo / *bronze*
P	rame / *copper*
X	light gold

cea

ceadesign.it